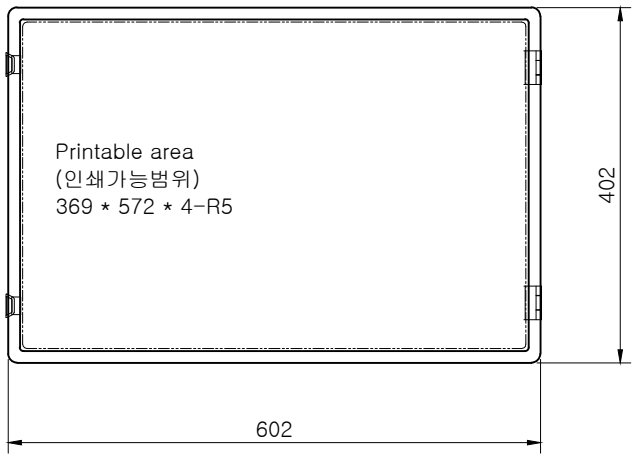

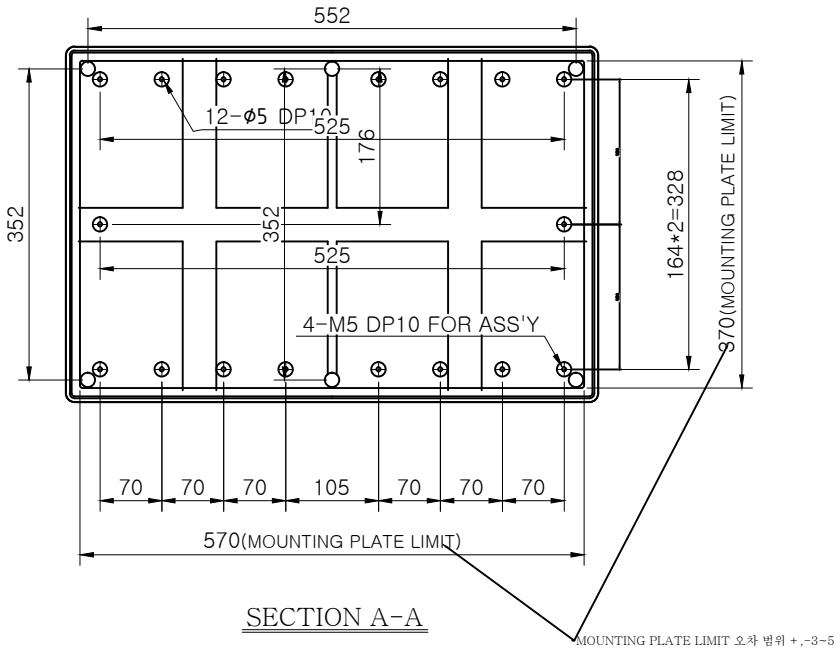

SECTION A-A

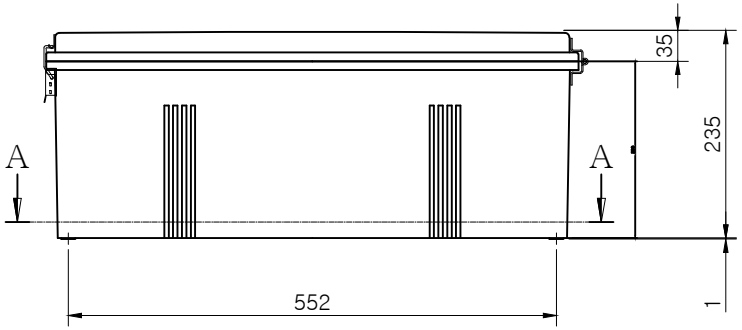

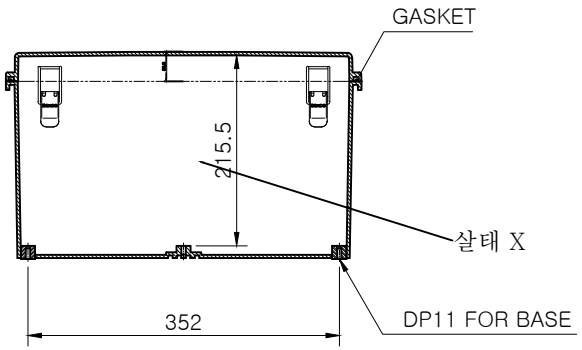

Note.

*규격 및 사양은 사전 예고 없이 변경 될 수 있습니다.
*Specifications and Dimentions are subject to change without notice.

MODEL (모 델)	BC-□□H-604023		D R (제 도)	HWANG,S.M.	21.02.24	UNIT (단 위)	mm
ASSY (완성 규격)	602 * 402 * 235		C K (검 도)	KIM,S.J.	21.02.24	SCALE (척 도)	1:6
DWG NO (도 번)	H-604023-03	MATERIAL (재 질)	A P (승 인)	KIM,S.J.	21.02.24	REV. (개 정)	0

BOXCO®

BCA-D-731-06(REV.1)

A3(297 x 420)